ASENNUSMALLINNE PÄÄLLEASENNUKSEEN

SÅGMALL FÖR OVAN MONTERING INSTALLATION INSTRUCTION FOR INSET SINK

CEG-E34B

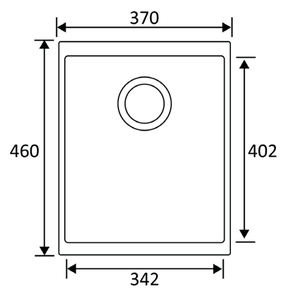

CEG-E40B

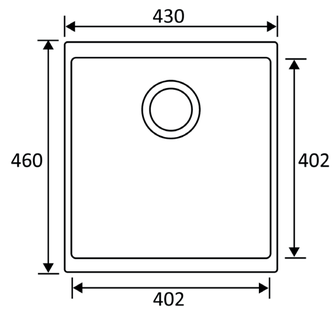

CEG-E50B

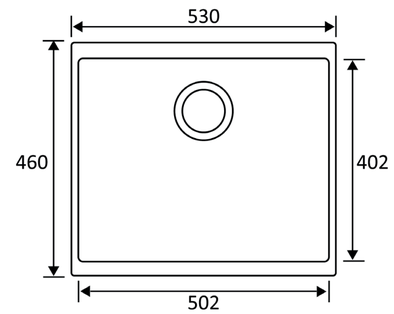

SINK CUTOUT MEASUREMENTS

Model	Length	Width
CEG-E34B	360mm (+2mm/-1mm)	444mm (+2mm/-1mm)
CEG-E40B	420mm (+2mm/-1mm)	444mm (+2mm/-1mm)
CEG-E50B	520mm (+2mm/-1mm)	444mm (+2mm/-1mm)

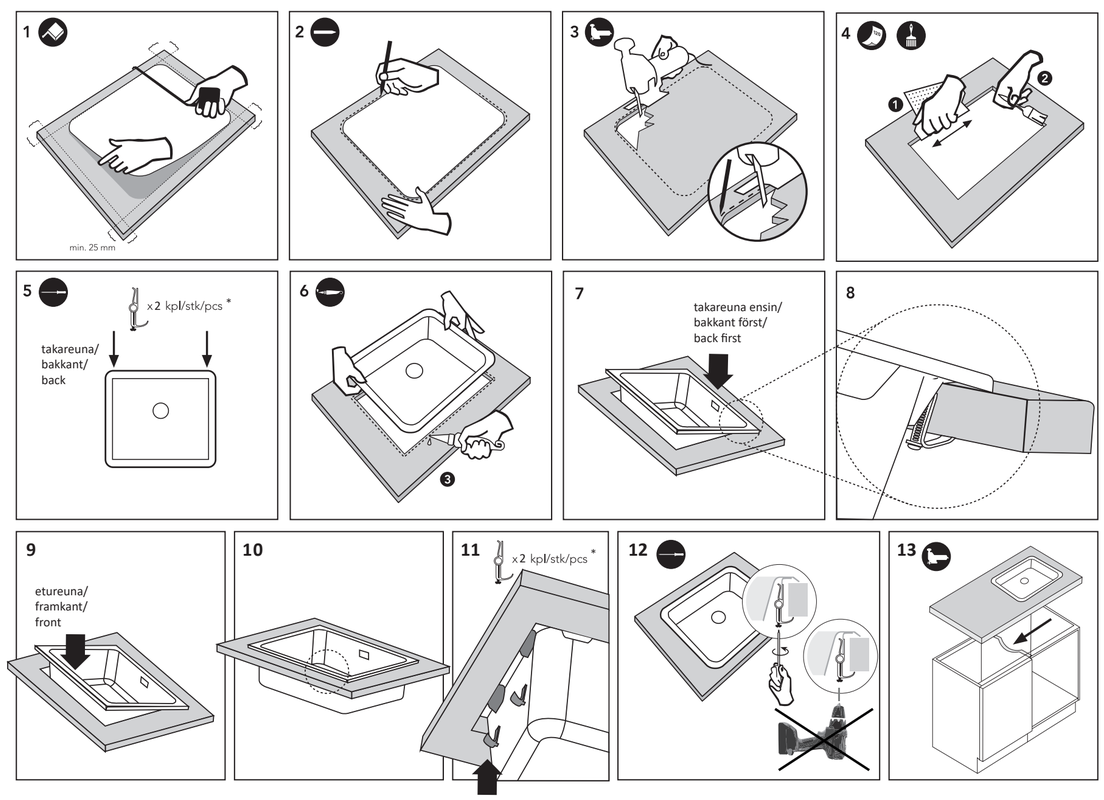

TARVITTAVAT VÄLINEET

NÖDVÄNDIGA VERKTYG

NEEDED TOOLS

Silikoni tai muu vedeneristys
Silikon/vattentät lack eller mål
Silicone/warerproof laquer or paint

Silikoni
Silikon
Silicone

CEG-E34B

CEG-E40B

CEG-E50B

STALA
Member of ALVEUS

Yrittäjänkatu 4, 15170 Lahti, Finland
Tel: +358 3 882 1133
technical.support@stala.com
www.stala.com

ASENNUSOHJE
HUOM!
Käsittele allasta varoen, jottei allas vaurioituisi.
Jos tuotteessa on huomauttamista, siitä on ilmoitettava valmistajalle ennen asennusta. Asennuksen jälkeen tehtyjä valituksia ei voida hyväksyä.

MONTERINGSANVISNING
OBS!
Behandla produkten försiktigt under monteringen.
Om det finns fel i produkten bör det anmälas före montering.
Reklamationer som görs efter monteringen kan inte godkännas.

INSTALLATION INSTRUCTION
NOTE!
When installing the product, handle it with care.
Possible imperfections of the product have to be notified before installation.
Claims for damage after the sink has been installed cannot be accepted.

Tarvittaessa kaapin väliseinää lovettava kiinnikkeitä ja ylivuotoa varten. Vaadittavat loveukset tarkistettava aina asennuspaikalla.

Vid behov måste en inskärning för hofästena och bräddavloppet göras i skåpets mellanvägg. Kontrollera alltid inskärningsbehovet på plats.

It may be necessary to notch the partition wall of the cupboard for fixing clips and overflow piece at installation place.

Oikeus muutoksiin pidätetään. Rätt till ändringar förbehålles. Right to alterations reserved.

PT945 / 13.12.2022